ghibli & wirbel

www.ghibliwirbel.com

Professional Cleaning Machines Since 1968

SANIPRO 20.12 AP

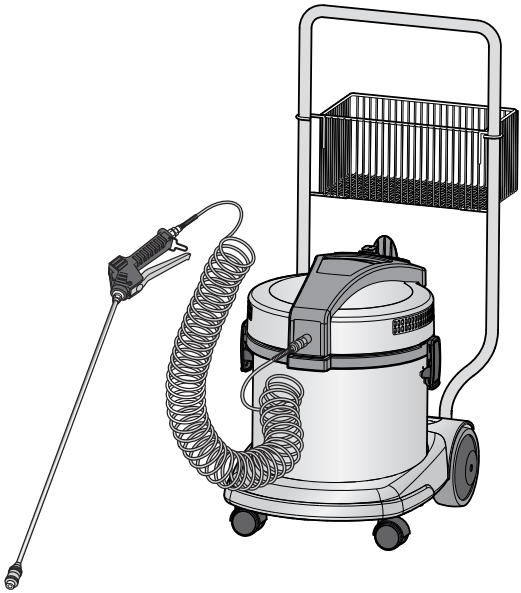

RU **Эксплуатация и обслуживание**

8050862
ed. 03/2022

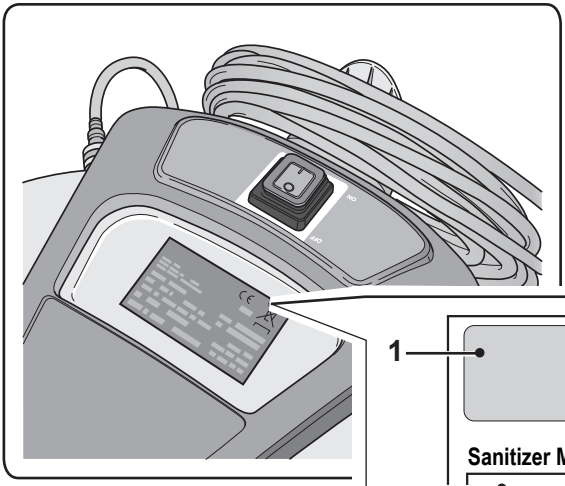

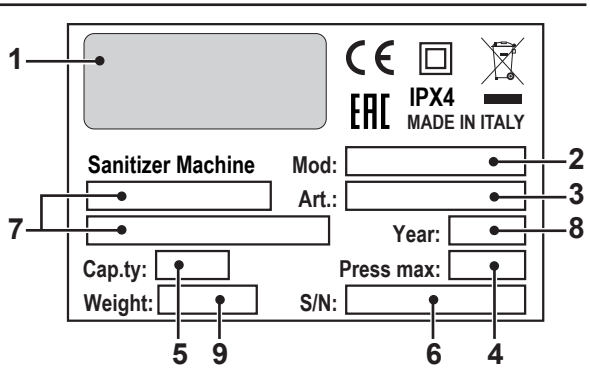

	1	2	3	4	5
IT	Produttore	Modello	Articolo	Pressione	Capacità fusto
EN	Manufacturer	Model	Article	Pressure	Container capacity
FR	Producteur	Modèle	Article	Pression	Capacité de la cuve
DE	Hersteller	Modell	Artikel	Druck	Fassungsvermögen des Körpers
ES	Fabricante	Modelo	Artículo	Presión	Capacidad del bidón
PT	Produtor	Modelo	Artigo	Pressão	Capacidade do reservatório
NL	Producent	Model	Artikel	Druk	Inhoud reservoir
CS	Výrobce	Model	Typ	Tlak	Obsah nádoby
RU	Изготовитель	Модель	Артикул	давления	Емкость бака
PL	Producent	Model	Artykuł	Nacisk	Pojemność pojemnika
AR	الصانع	الطراز	النوع	ضغط	سعة الخزان

	6	7	8	9
IT	N° Matricola	Caratteristiche elettriche	Anno di costruzione	Peso macchina
EN	Serial N°	Electrical characteristics	Year of manufacture	Machine weight
FR	N° Matricule	Caractéristiques électriques	Année de construction	Poids de la machine
DE	Serien-Nr.	Elektrische Eigenschaften	Baujahr	Maschinengewicht
ES	N° Matrícola	Características eléctricas	Año de fabricación	Peso de la máquina
PT	Número de série	Características elétricas	Ano de construção	Peso da máquina
NL	Serienummer	Elektrische eigenschappen	Bouwjaar	Machine gewicht
CS	Výrobní č.	Elektrické údaje	Rok výroby	Hmotnost stroje
RU	Заводской №	Электрические характеристики	Έτος κατασκευής	Вес машины
PL	Nr. Fabryczny	Właściwości elektryczne	Rok produkcji	Ciężar maszyny
AR	الرقم التسلسلي	المواصفات الكهربائية	سنة الصنع	وزن الآلة

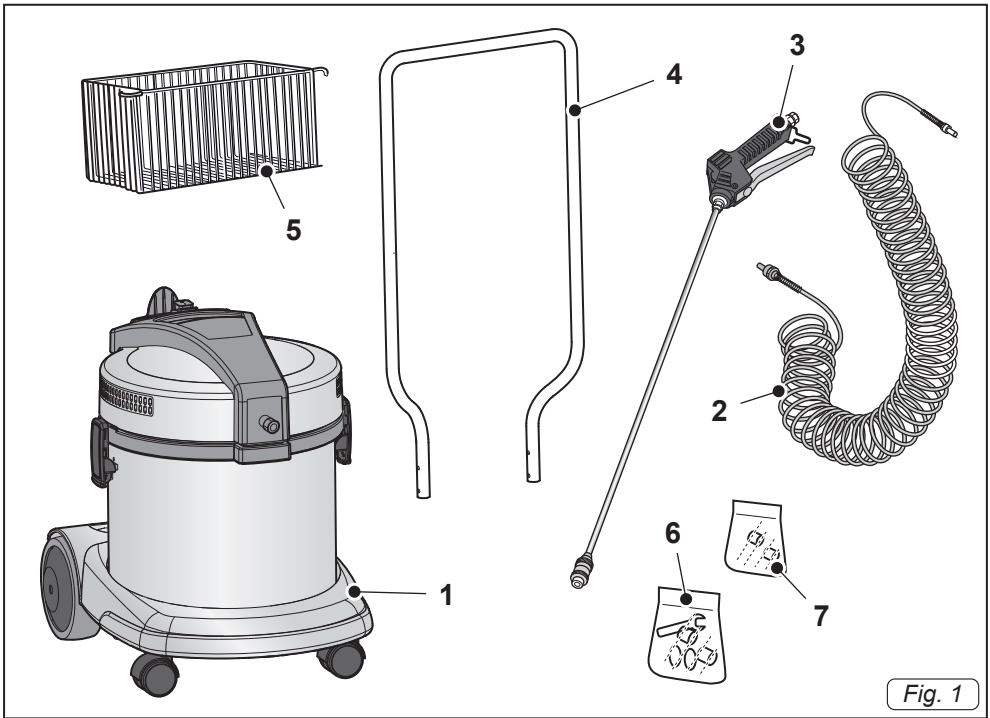

Fig. 1

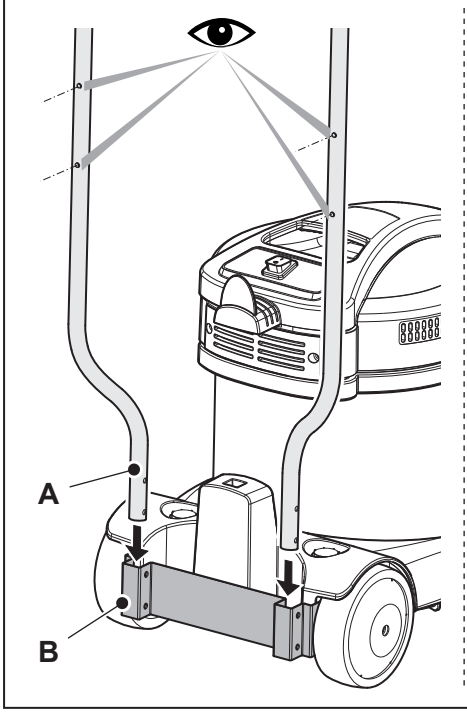

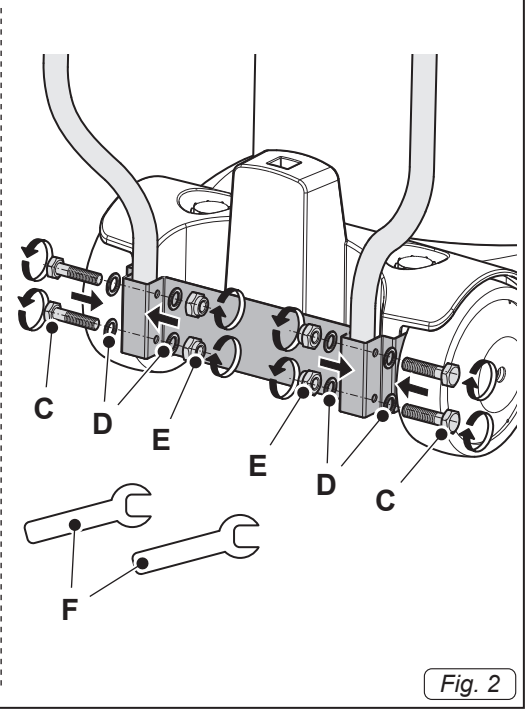

Fig. 2

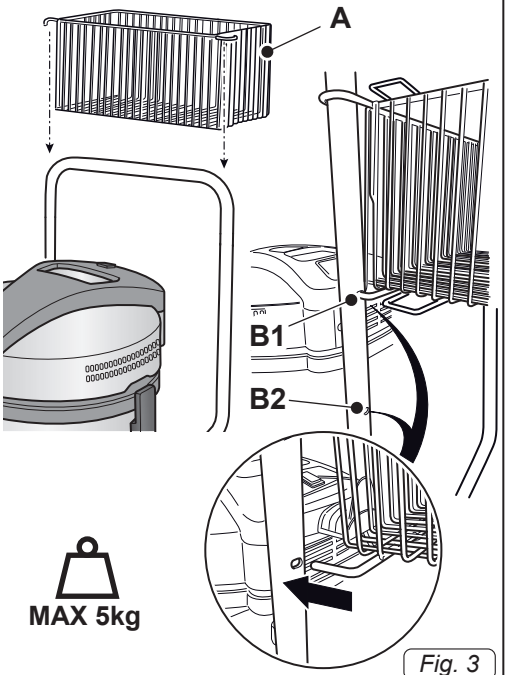

Fig. 3

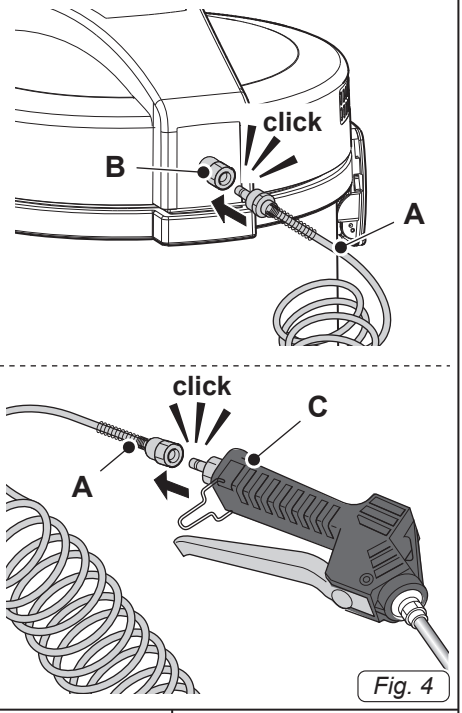

Fig. 4

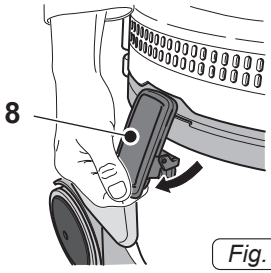

Fig. 5

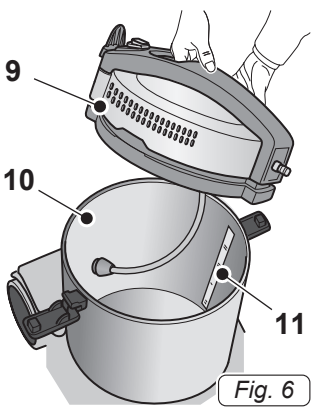

Fig. 6

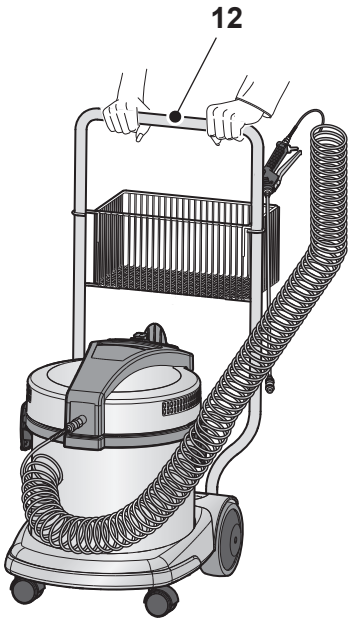

Fig. 7

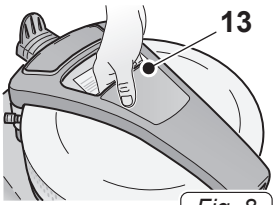

Fig. 8

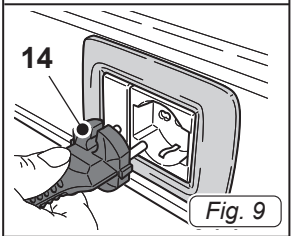

Fig. 9

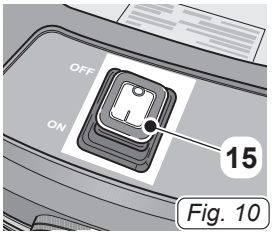

Fig. 10

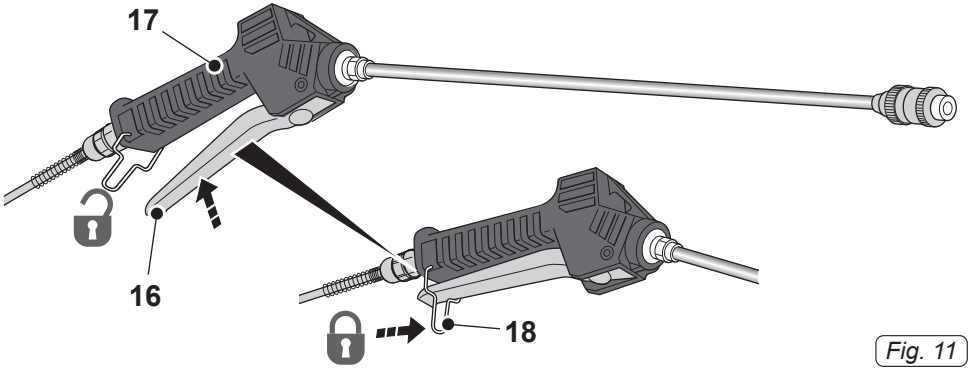

Fig. 11

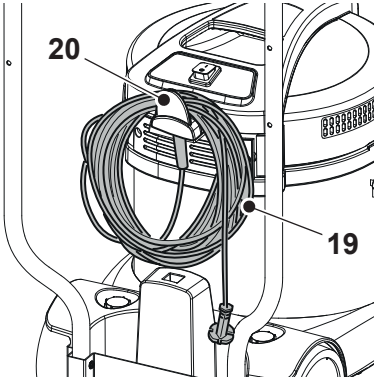

Fig. 12

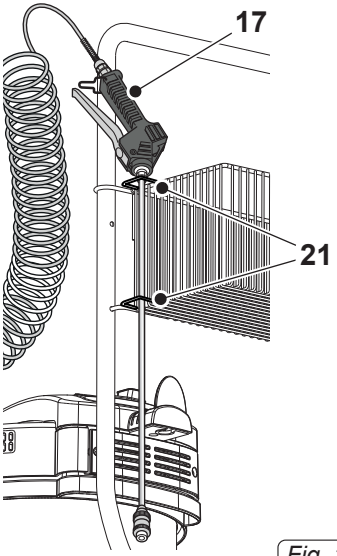

Fig. 13

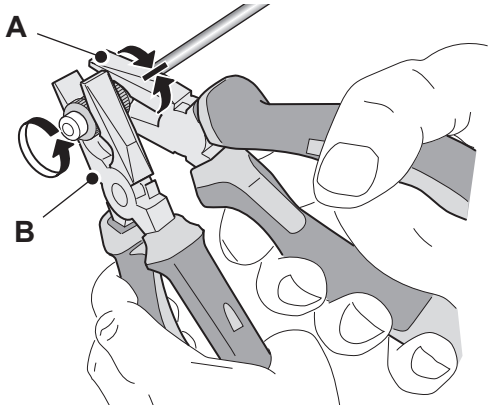

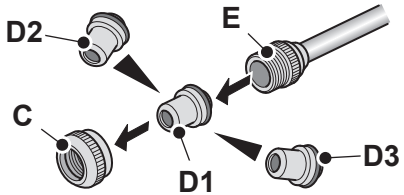

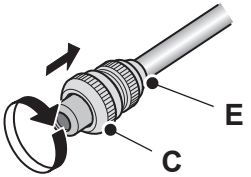

Fig. 14

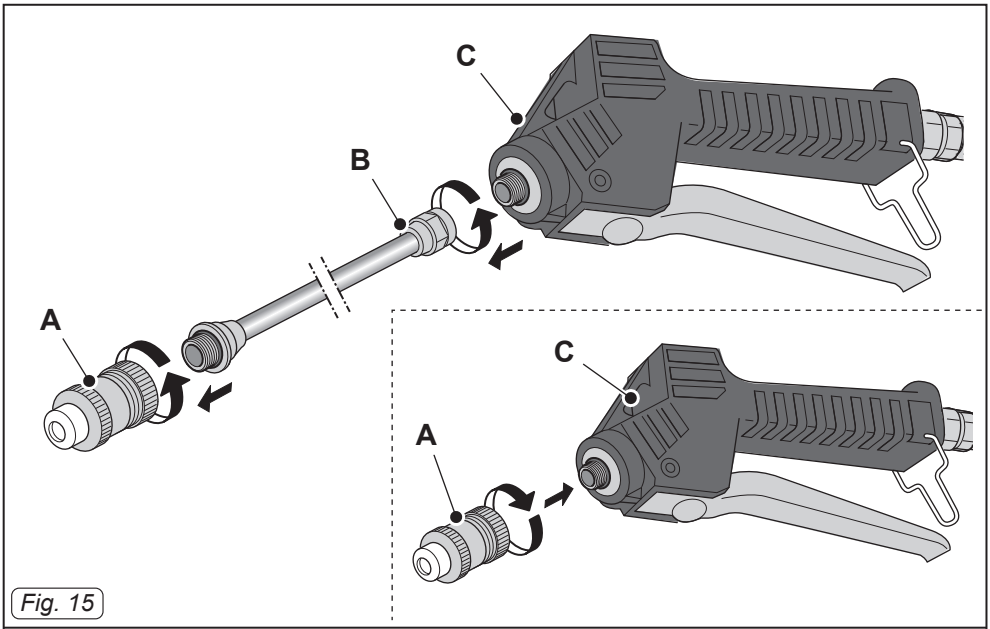

Fig. 15

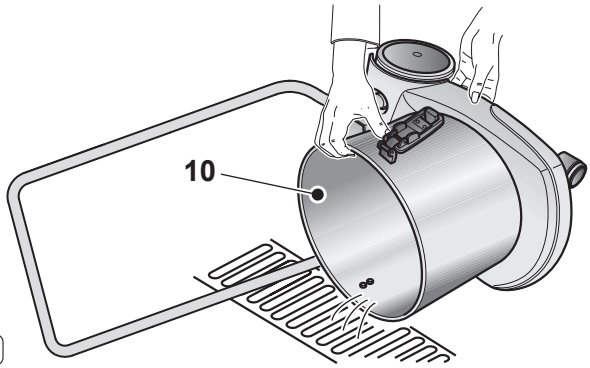

Fig. 16

RU Русский..... РУССКИЙ - 1
(Перевод оригинальной инструкции)
Декларация о соответствии ЦЕ..... 81

ТЕХНИЧЕСКИЕ ХАРАКТЕРИСТИКИ

	SANIPRO 20.12 AP		
Размеры	760 x 390 x 900 мм		
Вес нетто (без аксессуаров)	11 кг (9,3 кг)		
Номинальная мощность	25 Вт		
Кабель питания	15 м		
Источник питания	220-240 т - 50/60 Гц		
Степень защиты ip	IPX4		
Шум	58 дБ (A)		
Растяжимый спиральный шланг	7,5 м		
Дозатор сопла	0,5 м		
Емкость бака	12 л		
Максимальное давление	20 бар		
Насадки	Серая	Зеленая	Оранжевая
Поток	105 мл / мин	160 мл / мин	200 мл / мин
Расход раствора	6,3 л / ч	9,6 л / ч	12л / ч

ТИП ИСПОЛЬЗОВАНИЯ

Этот прибор представляет собой профессиональный санификатор для помещений, который позволяет дезинфицировать одновременно предметы и поверхности струей жидкости, достигая даже самые трудные места, где традиционные методы недоступны.
Аппарат предназначен для использования исключительно в закрытых помещениях.
Он был спроектирован исключительно для такого применения.

⚠ ОПАСНОСТЬ:

Изготовитель не несет ответственности за возможный ущерб, возникший при ненадлежащем или неправильном использовании.
Любое другое использование освобождает изготовителя от ответственности за ущерб, причиненный людям и/или имуществу, и влечет за собой потерю гарантии.

ОБЩИЕ МЕРЫ ПРЕДОСТОРОЖНОСТИ ПРИ ИСПОЛЬЗОВАНИИ

Этот раздел содержит общие предупреждения для конкретного использования дезинфицирующего устройства; Общие предупреждения приведены в брошюре “Техника безопасности при работе с пылесосами”, прилагаемой к настоящему документу.

- Работодатель должоен информировать, проводить обучение и повышение квалификации пользователя в соответвтвии с требованиями положений действующего законодательства.
- Не используйте оборудование в опасных условиях.
- Никогда не оставляйте аппарат без присмотра при подключении к сети.

- Не позволяйте использовать аппарат маленьким детям или некомпетентным лицам.
- Во время санации помещений следите за тем, чтобы рядом не было других людей, кроме оператора, или животных.
- Используйте дезинфицирующий раствор только на моющихся предметах или поверхностях. Перед применением раствора рекомендуется проверить пригодность поверхностей и предметов для обработки дезинфицирующими средствами.
- Дезинфицирующий раствор должен состоять исключительно из воды и дезинфицирующего средства.
- Ознакомьтесь с техническим паспортом дезинфицирующего средства.
- Не используйте легковоспламеняющиеся, взрывоопасные, коррозионные и токсичные жидкости или вещества.
- Заполняйте или доливайте бачок только водой и дезинфицирующим средством. См. рекомендации в параграфе «Заполнение бачка».
- Не тяните прибор за наконечник или спиральный шланг.
- Используйте перчатки, защитные очки и фильтрующую маску (все утвержденного типа) во время всех операций по дезинфекции и проветривайте помещение.
- Фильтрующая маска должна соответствовать предписаниям производителя дезинфицирующего средства. Если они отсутствуют, то действуют правила норматива EN 149 для фильтрующих масок в европейском контексте или эквивалентные стандарты для других стран.
- Не рекомендуется использование санификатора беременными женщинами и его применение в их присутствии.
- Этот прибор должен храниться только в закрытых помещениях без влажности.

⚠ ОПАСНОСТЬ:

Не направляйте распылительную струю на животных, людей или электрооборудование.

ОСНАСТКА (Рис. 1)

1) Дезинфицирующее устройство.
2) Спиральная трубка.
3) Распределительная насадка.
4) Руль.
5) Корзина аксессуаров..
6) Конверт:
- № 4 винта.
- № 8 шайб.
- № 4 самоконтрящихся гайки.
- № 2 клавиши из 10

7) Конверт:
- № 1 Зеленая насадка.
- № 1 Оранжевая насадка.

ПОДГОТОВКА АППАРАТА

Монтаж ручки

- См. иллюстрации на рис. 2.

Монтаж корзины аксессуаров

- См. иллюстрации на рис. 3.

Сборка спирального шланга и наконечника

- См. иллюстрации на рис. 4.

ПРЕДУПРЕЖДЕНИЕ:
Перед использованием прибора убедитесь, что спиральный шланг не имеет изгибов или заломов, которые могут препятствовать прохождению раствора.

Заполнение бака

ОПАСНОСТЬ:
Перед заполнением бака убедитесь, что аппарат был выключен, и вилка питания отключена.

ПРЕДУПРЕЖДЕНИЕ:
Наполняйте бачок только дезинфицирующим раствором с температурой не выше 40°C.

- Отцепите рычажки (8 рис. 5) и снимите головку (9 рис. 6).
- Заполните бачок (10 рис. 6) дезинфицирующим раствором до уровня, указанного в главе Технические характеристики.
- Установите на место головку (9 рис. 6) и зафиксируйте ее с помощью рычагов (8 рис. 5).

ПРЕДУПРЕЖДЕНИЕ:
- Периодически проверяйте количество дезинфицирующего раствора в резервуаре.
- Чтобы не повредить контур и электрический насос, не используйте прибор с количеством раствора ниже минимального уровня, указанного щупом (11 Рис. 6).

ИСПОЛЬЗОВАНИЕ ПРИБОРА

- Прибор оснащен колесами и поэтому может перемещаться или толкаться с помощью ручки (12 Рис. 7).
- Для подъема прибора взяться рукой за специальную ручку (13 Рис. 8), выполненную в верхней части крышки.

Запуск прибора

- Вставить штепсельную вилку (14 Рис. 9) в электрическую розетку.
- Установите выключатель (15, рис. 10) в положение «ON», ; выключатель будет подсвечиваться.

Подача дезинфицирующего средства

- Нажмите на рычажок (16 Рис. 11) наконечника (17 рис. 11) и начните дезинфекцию поверхности.

ПРИМЕЧАНИЕ:
При первом использовании и при каждом опорожнении системы нажмите рычаг и подождите, пока не заполнится внутренний контур машины для использования с дозирующей насадкой.

ПРИМЕЧАНИЕ:
На наконечник установлен механизм (18 рис. 11) для удержания рычага в постоянно нажатом состоянии в положении подачи.

- Держите наконечник на расстоянии 40/60 см от очищаемых поверхностей. Распределяйте раствор равномерно и однородно, создавая пленку на всех поверхностях и предметах, подлежащих дезинфекции.

ПРЕДУПРЕЖДЕНИЕ:
На этапе дезинфекции оператор должен строго соблюдать указания, данные в главе Общие меры предосторожности при использовании.

- Остановите струю, отпустив рычаг (16 рис. 11) наконечника или путем отпускания фиксирующего механизма (18 рис. 11).

Выключение прибора
- Установите выключатель (15, Рис. 10) в положение «OFF», чтобы выключить устройство; лампа выключателя погаснет.
- Отключить штепсельную вилку (14 Рис. 9) от электрической розетки.
- Смотать кабель (19 Рис. 12) и закрепить его в соответствующем гнезде (20 Рис. 12).
- Нажмите на рычажок (16 Рис. 11) наконечника в течение 1 секунды, чтобы сбросить давление внутри системы.
- Установите наконечник на место (21 рис. 13) в корзину аксессуаров.

Замена форсунки наконечника
Для увеличения или уменьшения подачи дезинфицирующего раствора имеются 3 разные форсунки (СЕРАЯ - ЗЕЛЕНАЯ - ОРАНЖЕВАЯ, см. главу Технические характеристики).
- см. иллюстрации на рис. 14.

ПРЕДУПРЕЖДЕНИЕ:
Туго затяните два держателя форсунки во избежание каплепадения.

Трансформация наконечника в дозирующий пистолет
- см. иллюстрации на рис. 15.

ПРЕДУПРЕЖДЕНИЕ:
Туго затяните держатель форсунки во избежание каплепадения.

ЧИСТКА И УХОД

ОПАСНОСТЬ:
Перед выполнением каких-либо операций по уходу, вытащить штепсельную вилку из электрической розетки.

Ежедневная чистка

Очистка бака
- Отпустите рычаги (8 рис. 5) и снимите головку прибора (9 рис. 6).
- Расположитесь над сливом и опорожните восстановительный резервуар охлаждающей жидкости (10 Рис. 16).
- Промойте внутреннюю часть бака проточной водой, затем соберите все в порядке, обратном разборке.

Чистка прибора
- Очистить корпус прибора с помощью ткани, смоченной водой или нейтральным моющим средством.

ОПАСНОСТЬ:
Не мыть прибор струями воды.

Очистка приспособлений

- Аккуратно очищайте приспособления проточной водой или с помощью моющих средств после каждого использования.

ПРЕДУПРЕЖДЕНИЕ:
Не используйте отбеливатель для очистки приспособлений.

Периодическая уборка

Чистка и промывка системы

- Отцепите рычажки (8 рис. 5) и удалить головку (9 Рис. 6).
- Заполните бачок примерно 3 литрами деминерализованной воды.
- Установите на место головку (6 рис. 6) и зафиксируйте ее с помощью рычагов (8 рис. 5).
- Включите прибор, как указано в соответствующем параграфе.
- Чтобы промыть систему, удерживайте нажатым рычаг (16 рис. 11) наконечника около 2 минут.
- По окончании процедуры выключите прибор, как указано в соответствующем параграфе.

ПОИСК НЕИСПРАВНОСТЕЙ

ПРОБЛЕМА	ПРИЧИНА	УСТРАНЕНИЕ
Санификатор не работает.	Переключатель не нажат.	Установите выключатель в положение «ON».
	Штепсельная вилка не подсоединена.	Вставить вилку в электрическую розетку.
	Отсутствует электрический ток.	Проверить линию питания.
Санификатор включен, но не выдает дезинфицирующий раствор.	Системный контур пуст.	Нажмите на рычаг и подождите, пока внутренний контур машины не заполнится.
	Бак пуст.	Наполнить бак.
	Повреждение насоса.	Обратитесь в авторизованный сервисный центр.

IT Dichiarazione di conformità CE

Con la presente si dichiara che la macchina qui di seguito indicata, in base alla sua concezione, al tipo di costruzione e nella versione da noi introdotta sul mercato, è conforme ai requisiti fondamentali di sicurezza e di sanità delle direttive CE.
In caso di modifiche apportate alla macchina senza il nostro consenso, la presente dichiarazione perde ogni validità.

Prodotto
NEBULIZZATORE

MODELLO
SANIPRO 20.12 AP

CODICE
16801210001

Direttive CE pertinenti
2006/42/CE
2014/30/UE
2011/65/UE

Norme armonizzate applicate
EN 60335–1
EN 60335–2–68
EN 50581

Regolamentazioni applicate
-

Nome e posizione della persona autorizzata a firmare la Dichiarazione: Giuseppe Riello, Amministratore Delegato Ghibli & Wirbel S.p.A.

Firma
Giuseppe Riello

Nome e indirizzo della persona autorizzata a fornire il fascicolo tecnico:
Luca Lenzi, presso Ghibli & Wirbel S.p.A.,
Sede operativa ed amministrativa:
Via Circonvallazione, 5 - 27020 DORNO (PV) - Italy
Sede legale: Via Enrico Fermi, 43 - 37136 VERONA (VR) - Italy

Firma
Luca Lenzi

Dorno (PV), 03/2022

EN Declaration of EC conformity

We hereby declare that the machine described below complies with the relevant basic safety and health requirements of the EU Directives, both in its basic design and construction as well as in the version put into circulation by us. This declaration shall cease to be valid if the machine is modified without our prior approval.

Product
NEBULIZER

MODEL
SANIPRO 20.12 AP

CODE
16801210001

Relevant EU Directives
2006/42/CE
2014/30/UE
2011/65/UE

Applied harmonized standards
EN 60335–1
EN 60335–2–68
EN 50581

Applied regulations
-

Name and position of the person authorised to sign the Declaration: Giuseppe Riello, Chief Executive Officer of Ghibli & Wirbel S.p.A.

Signature
Giuseppe Riello

Name and address of the person authorised to supply the technical manual:
Luca Lenzi at Ghibli & Wirbel S.p.A.,
Headquarters: Via Circonvallazione, 5 - 27020 DORNO (PV) - Italy
Registered office: Via Enrico Fermi, 43 - 37136 VERONA (VR) - Italy

Signature
Luca Lenzi

Dorno (PV), 03/2022

FR Déclaration de conformité CE

Nous certifions par la présente que la machine spécifiée ci après répond de par sa conception et son type de construction ain-si que de par la version que nous avons mise sur le marché aux prescriptions fondamentales stipulées en matière de sécuri-té et d'hygiène par les directives européennes en vigueur. Toute modification apportée à la machine sans notre accord rend cette déclaration invalide.

Produit
NÉBULISEUR

MODÈLE	**CODE**
SANIPRO 20.12 AP	16801210001

Directives européennes en vigueur
2006/42/CE
2014/30/UE
2011/65/UE

Normes harmonisées appliquées
EN 60335–1
EN 60335–2–68
EN 50581

Décrets appliquées
-

Nom et position de la personne autorisée à signer la Déclaration : Giuseppe Riello, Directeur Général de Ghibli & Wirbel S.p.A.

Signature
Giuseppe Riello

Nom et adresse de la personne autorisée à fournir le fascicule technique :
Luca Lenzi, auprès de Ghibli & Wirbel S.p.A.,
Siège opérationnel et administratif :
Via Circonvallazione, 5 - 27020 DORNO (PV) - Italy
Bureau d'inscription : Via Enrico Fermi, 43 - 37136 VERONA (VR) - Italy

Signature
Luca Lenzi

Dorno (PV), 03/2022

DE EG- Konformitätserklärung

Hiermit erklären wir, dass die nachfolgend bezeichnete Maschine aufgrund ihrer Konzipierung und Bauart sowie in der von uns in Verkehr gebrachten Ausführung den ein-schlägigen grundlegenden Sicherheits und Gesundheitsanforderungen der EG-Richtlinien entspricht. Bei einer nicht mit uns abgestimmten Änderung der Maschine verliert diese Erklärung ihre Gültigkeit.

Produkt
NEBULIZER

MODELL	**KENN NR.**
SANIPRO 20.12 AP	16801210001

Einschlägige EG-Richtlinien
2006/42/CE
2014/30/UE
2011/65/UE

Angewandte harmonisierte Normen
EN 60335–1
EN 60335–2–68
EN 50581

Angewandte Verordnungen
-

Name und Beruf der autorisierten Person, welche die Erklärung unterzeichnet.: Giuseppe Riello, Vorstandsvorsitzender Ghibli & Wirbel S.p.A..

Unterschrift
Giuseppe Riello

Name und Anschrift der zuständigen Person für den Versandt technischer Unterlagen:
Luca Lenzi, bei Ghibli & Wirbel S.p.A.,
Betriebs- und Verwaltungssitz:
Via Circonvallazione, 5 - 27020 DORNO (PV) - Italy
Eingetragener Sitz: Via Enrico Fermi, 43 - 37136 VERONA (VR) - Italy

Unterschrift
Luca Lenzi

Dorno (PV), 03/2022

ES Declaración de conformidad CE

Por la presente declaramos que la máquina designada a continuación cumple, tanto en lo que respecta a su diseño y tipo constructivo como a la versión puesta a la venta por nosotros, las normas básicas de seguridad y sobre la salud que figuran en las di-rectivas comunitarias correspondientes. La presente declaración perderá su validez en caso de que se realicen modificaciones en la máquina sin nuestro consentimiento ex-plícito.

Producto
NEBULIZADOR

MODELO SANIPRO 20.12 AP
CÓDIGO 16801210001

Directivas comunitarias aplicables
2006/42/CE
2014/30/UE
2011/65/UE

Normas armonizadas aplicadas
EN 60335–1
EN 60335–2–68
EN 50581

Normas aplicadas
-

Nombre y posición de la persona autorizada para firmar la Declaración: Giuseppe Riello, Director ejecutivo Ghibli & Wirbel S.p.A.

Firma
Giuseppe Riello

Nombre y dirección de la persona autorizada para suministrar el fascículo técnico:
Luca Lenzi, Ghibli & Wirbel S.p.A.,
Sede operativa y administrativa:
Via Circonvallazione, 5 - 27020 DORNO (PV) - Italy
Oficina registrada: Via Enrico Fermi, 43 - 37136 VERONA (VR) - Italy

Firma
Luca Lenzi

Dorno (PV), 03/2022

PT Declaração de conformidade CE

Declaramos que a máquina a seguir desig-nada corresponde às exigências de segurança e de saúde básicas estabelecidas nas Directivas CE por quanto concerne à sua concepção e ao tipo de construção assim como na versão lançada no mercado. Se houver qualquer modificação na máquina sem o nosso consentimento prévio, a presente declaração perderá a validade.

Produto
NEBULIZADOR

MODELO SANIPRO 20.12 AP
CÓDIGO 16801210001

Respectivas Directrizes da CE
2006/42/CE
2014/30/UE
2011/65/UE

Normas harmonizadas aplicadas
EN 60335–1
EN 60335–2–68
EN 50581

Normas aplicadas
-

Nome e cargo da pessoa autorizada a assinar a Declaração: Giuseppe Riello, Diretor executivo Ghibli & Wirbel S.p.A.

Assinatura
Giuseppe Riello

Nome e endereço da pessoa autorizada a fornecer o manual técnico:
Luca Lenzi, em Ghibli & Wirbel S.p.A.,
Sede operacional e administrativa:
Via Circonvallazione, 5 - 27020 DORNO (PV) - Italy
Escritório registrado: Via Enrico Fermi, 43 - 37136 VERONA (VR) - Italy

Assinatura
Luca Lenzi

Dorno (PV), 03/2022

NL EG-verklaring van overeenstemming

Hierbij verklaren wij dat de hierna vermelde machine door haar ontwerp en bouwwijze en in de door ons in de handel gebrachte uitvoering voldoet aan de betreffende fundamentele veiligheids en gezondheidseisen, zoals vermeld in de desbetreffende EG-richtlijnen. Deze verklaring verliest haar geldigheid wanneer zonder overleg met ons veranderingen aan de machine worden aangebracht.

Product
NEBULIZER

MODEL	**CODE**
SANIPRO 20.12 AP	16801210001

Van toepassing zijnde EG-richtlijnen
2006/42/CE
2014/30/UE
2011/65/UE

Toegepaste geharmoniseerde normen
EN 60335–1
EN 60335–2–68
EN 50581

Toegepaste verordeningen
-

Naam en functie van de tot het ondertekenen van de verklaring gemachtigde persoon: Giuseppe Riello, Algemeen directeurGhibli & Wirbel S.p.A.

Handtekening
Giuseppe Riello

Naam en adres van de tot het afgeven van het technisch dossier gemachtigde persoon:
Luca Lenzi, Ghibli & Wirbel S.p.A.,
Operationeel en administratief hoofdkwartier:
Via Circonvallazione, 5 - 27020 DORNO (PV) - Italy
Maatschappelijke zetel: Via Enrico Fermi, 43 - 37136 VERONA (VR) - Italy

Handtekening
Luca Lenzi

Dorno (PV), 03/2022

CS Prohlášení o shodě CE

Tímto prohlašujeme, že níže označené stroje odpovídají jejich základní koncepcí a konstrukčním provedením, stejně jako námi do provozu uvedenými konkrétními provedeními, příslušným zásadním požadavkům o bezpečnosti a ochraně zdraví směrnic ES. Při jakýchkoli na stroji provedených změnách, které nebyly námi odsouhlaseny, pozbývá toto prohlášení svou platnost.

Výrobek
NEBULIZÁTOR

MODEL	**KÓD**
SANIPRO 20.12 AP	16801210001

Příslušné směrnice ES
2006/42/CE
2014/30/UE
2011/65/UE

Použité harmonizační normy
EN 60335–1
EN 60335–2–68
EN 50581

Použité ustanoven
-

Jméno a pozice osoby, která je oprávněna podepsat prohlášení o shodě: Giuseppe Riello, Generální ředitel Ghibli & Wirbel S.p.A.

Podpis
Giuseppe Riello

Jméno a adresa osoby, která je oprávněna předat technickou brožuru:
Luca Lenzi, společnost Ghibli & Wirbel S.p.A.,
Provozní a administrativní sídlo:
Via Circonvallazione, 5 - 27020 DORNO (PV) - Italy
Registrovaná kancelář: Via Enrico Fermi, 43 - 37136 VERONA (VR) - Italy

Podpis
Luca Lenzi

Dorno (PV), 03/2022

RU Декларация о соответствии ЦЕ

Настоящим мы заявляем, что нижеуказанный прибор по своей концепции и конструкции, а также в осуществленном и допущенном нами к продаже исполнении отвечает соответствующим основным требованиям по безопасности и здоровью согласно директивам ЕС. При внесении изменений, не согласованных с нами, данное заявление теряет свою силу.

Продукт
РАСПЫЛИТЕЛЬ

МОДЕЛЬ	**КОД**
SANIPRO 20.12 AP	16801210001

Основные директивы ЕС
2006/42/CE
2014/30/UE
2011/65/UE

Примененные гармонизированные нормы
EN 60335–1
EN 60335–2–68
EN 50581

Примененные внутригосударственные нормы
-

Имя и позиция лица, которое уполномоченное подписать декларацию: Giuseppe Riello, Генерального директора Ghibli & Wirbel S.p.A.

Подпись _____
Giuseppe Riello

Имя и адрес лица, которое уполномоченное передать техническую брошюру:
Luca Lenzi, Ghibli & Wirbel S.p.A.,
Оперативный и административный штаб:
Via Circonvallazione, 5 - 27020 DORNO (PV) - Italy
Юридический адрес: Via Enrico Fermi, 43 - 37136 VERONA (VR) - Italy

Подпись _____
Luca Lenzi

Dorno (PV), 03/2022

PL Deklaracja zgodności CE

Niniejszym oświadczamy, że określone poniżej urządzenie odpowiada pod względem koncepcji, konstrukcji oraz wprowadzonej przez nas do handlu wersji obowiązującym wymogom dyrektyw UE dotyczącym wymagań w zakresie bezpieczeństwa i zdrowia. Wszelkie nie uzgodnione z nami modyfikacje urządzenia powodują utratę ważności tego oświadczenia.

Produkt
ATOMIZATOR

MODEL	**KOD**
SANIPRO 20.12 AP	16801210001

Obowiązujące dyrektywy WE
2006/42/CE
2014/30/UE
2011/65/UE

Zastosowane normy zharmonizowane
EN 60335–1
EN 60335–2–68
EN 50581

Zastosowane rozporzadzenia
-

Nazwisko i stanowisko osoby upoważnionej do podpisania Deklaracji: Giuseppe Riello, Dyrektor generalny Ghibli & Wirbel S.p.A..

Podpis _____
Giuseppe Riello

Nazwisko i adres osoby upoważnionej do dostarczenia dokumentacji technicznej:
Luca Lenzi, Ghibli & Wirbel S.p.A.,
Centrala operacyjno-administracyjna:
Via Circonvallazione, 5 - 27020 DORNO (PV) - Italy
Zarejestrowane biuro: Via Enrico Fermi, 43 - 37136 VERONA (VR) - Italy

Podpis _____
Luca Lenzi

Dorno (PV), 03/2022

AR بيان مطابقة

CE

من خلال هذا البيان يذكر بأن الجهاز المبين أدناه و بناء على تصميمه و نوع التصنيع و الطراز الذي عرضناه في السوق يتوافق مع متطلبات CE)السلامة الأساسية و السلامة المتكاملة المذكورة في توجيهات((المفوضية الأوروبية). و في حالة إجراء أية تعديلات على الجهاز بدون موافقتنا، هذا البيان يفقد كل صلاحيته.

المنتج
مكنسة كهربائية

الطراز
SANIPRO 20.12 AP

الرمز
16801210001

توجيهات المفوضية الأوروبية (CE)
2006/42/CE
2014/30/UE
2011/65/UE

الأحكام المنسقة المطابقة
EN 60335 - 1
EN 60335 - 2 - 68
EN 50581

الأحكام الوطنية المطابقة
-

اسم و توقيع الشخص المخول بتوقيع البيان
Riello Giuseppe
المدير التنفيذي
Ghibli & Wirbel S.p.A.

توقيع
Giuseppe Riello

اسم و عنوان الشخص المخول لتقديم ورقة المواصفات الفنية :
Lenzi Luca
Ghibli & Wirbel S.p.A.
المقر التشغيلي والإداري :
Via Circonvallazione, 5 - 27020 DORNO (PV) - Italy
مكتب مسجل :
Via Enrico Fermi, 43 - 37136 VERONA (VR) - Italy

توقيع
Luca Lenzi

Dorno (PV), 03/2022

ghibli & wirbel

Professional Cleaning Machines Since 1968

DEALER

Cod. 8050862 - 6^ ed. - 03/2022

GHIBLI & WIRBEL S.p.A.

Registered office:
Via Enrico Fermi, 43 - 37136 Verona (VR) - Italy

Headquarters:
Via Circonvallazione, 5 - 27020 Dorno (PV) - Italy
P. +39.0382.848811 - **F**. +39.0382.84668 - **M**. info@ghibliwirbel.com

www.ghibliwirbel.com

100% MADE IN ITALY

riello INDUSTRIES GROUP

ISO 9001